nippo

ULTRASONIC HUMIDIFIER

霧風 KIRIKAZE

写真：NP929

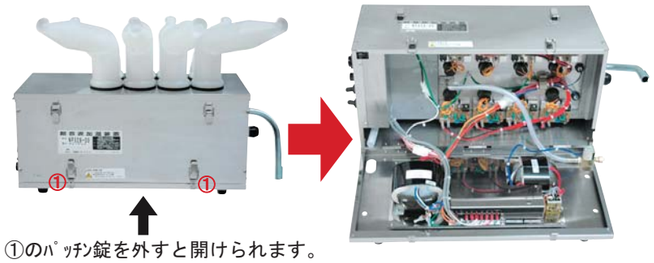

①のﾊﾟｯﾁﾝ錠を外すと開けられます。

- 運転時、吐出管先端から噴射される霧の到達距離はおよそ1.5mになります。
- 弊社湿度調節計と連動させますと、自動加湿が可能です。
- 霧化量は4.0L/h以上（水温・周囲温度25℃において）
- 水道より自動給水していますので連続運転が出来ます。
- 素子部は工具不要で手で交換出来ます。（裏面参照）

お問合せは
フリーボイスまで

0120-963-166

携帯電話からは（048)255-0066

ホームページ　http://www.nippo-co.com/

e-mail　info@nippo-co.com

※カタログ掲載品でも受注生産品があります。在庫状況は営業員にご確認下さい。

■特長

- 新しい吐出管により、より遠くに飛ばせるようになり、液垂れが著しく減りました。（当社比）
- 水に直接超音波を当て水を霧化する為、電源ONすると満水時、直ぐに霧が発生します。
- 水道より自動給水していますので、連続運転ができます。
- 弊社湿度調節計と連動させますと、自動加湿が可能です。
- 附属の洗浄機能により、水槽内に溜まったゴミを排出し、きれいな水を霧化する事が出来ます。（タイマ接続により自動洗浄可能）
- 加湿素子はワンタッチタイプを使用しております。

■仕様

名称	超音波加湿器
霧化ユニット数	8
霧化量	4.0L/h以上（水温及び周囲温度25℃において）
設置方式	NP929 据置き方式，NP930 吊下げ方式
吐出管	ポリエチレン製成形パイプ(標準型)※ダクトホースタイプも製作可能
洗浄機能	有り（サイホン式）
給水方式	水道直結（1/2ネジ），自動水位調節付
使用水質	市水・上水またはこれと同等のもの
給水圧力	0.05 ～ 0.2MPa（水圧が高い場合は、圧力調整弁をご使用下さい）
給水温	5 ～ 40℃（25℃～30℃が望ましい）
使用周囲温度	5 ～ 40℃
使用周囲湿度	95%RH以下（ただし、結露しないこと）
電源電圧	AC100V又はAC200V，単相のどちらか一方　50/60Hz
許容電圧変動範囲	電源電圧の90～110%
消費電力	約290VA
質量	約17.0kg（水槽に水を入れない状態にて）
電源コード	3m（AC100V：2Pプラグ付，AC200V：Y端子付）
信号コード	3m（Y端子付）

■外形寸法:NP929 ※NP930は営業員にお問い合わせください

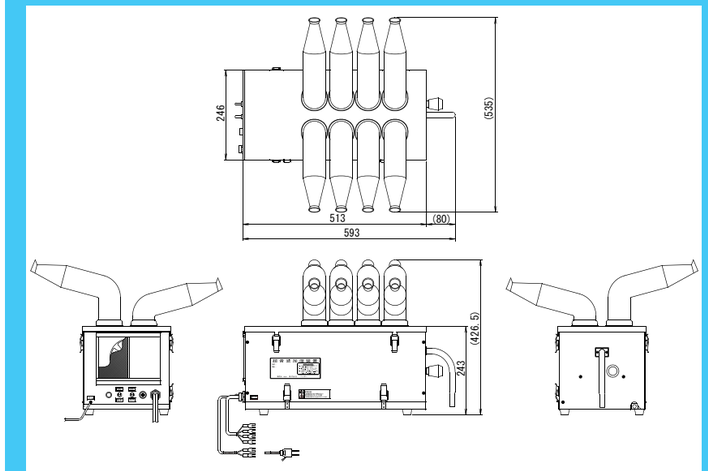

■納入範囲

品名	仕様	数量
加湿器本体	ＮＰ９２９－０＊［据置き］（ＮＰ９３０－０＊［吊下げ］）	1
ストレーナ	ストレーナＡｓｓｙ一式	1
吐出管	成形パイプ	8
吐湿管ゴムパッキング	EPDM製	8
給水用ホース	φ8×φ6×2m　ナイロンチューブ	1
排水用ホース	φ18×φ16×2m　ドレンホース	1
ホースバンド	呼び20	1
排水口止水キャップ	本体に取付け	1
アース線	3m	1
予備ヒューズ	5A(AC100V)，3A(AC200V)	1
取扱説明書	Ｎ１０２９－８１	1

■素子部

超音波振動子

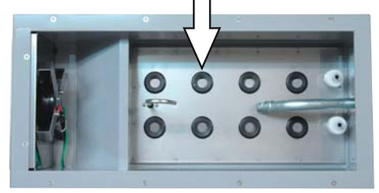

■素子交換

蝶ネジ採用で簡単に交換出来ます

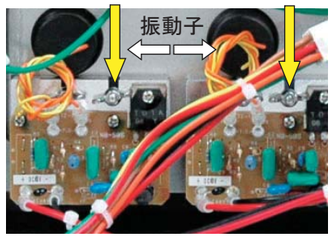

■霧風シリーズ

NP796

NP917

NP5230

吊下げ用ボルトはお客様でご用意下さい。

NP930 吊下げ例

●このカタログ掲載内容は２０１６年１１月現在のものです。
●仕様・外観は製品改良のため予告なく変更する場合もありますのでご了承ください。
●カタログと実際の商品の色とは印刷インクの性質上多少異なる場合があります。

安全にお使いいただくために

●ご使用の前に取扱説明書をよくお読みのうえ、正しくお使いください。
●表示された正しい電源・電圧でお使いください。

nippo 株式会社ニッポー

■本社　〒332-0015 埼玉県川口市川口2-13-20　電話 048-255-0066　FAX 048-253-2793
■中部営業所　〒442-0068 愛知県豊川市諏訪2-425 ﾊﾟｰｸﾋﾞﾙ3階 D号室　電話 0533-56-8407　FAX 0533-56-8408
■大阪営業所　〒530-0014 大阪府大阪市北区鶴野町4 ｺｰﾌﾟ野村梅田A-223　電話 06-6375-2201　FAX 06-6375-2205
■島根営業所　〒699-1822 島根県仁多郡奥出雲町下横田750-1　電話 0854-52-2478　FAX 0854-52-1142
■高知出張所　〒783-0004 高知県南国市大そね甲2293-1 ﾌﾛｰﾗﾙ赤堤201号室　電話 088-855-7481
■熊本出張所　〒861-4113 熊本県熊本市南区八幡11-1-11 ｾﾄﾚ八幡202号室　電話 096-273-6233
●お問合せ　フリーボイス 0120-963-166　携帯電話からは (048)255-0066
e-mail　info@nippo-co.com　ホームページ　http://www.nippo-co.com/

NPD6-50NF-5(2016/11)