ＮＲ４

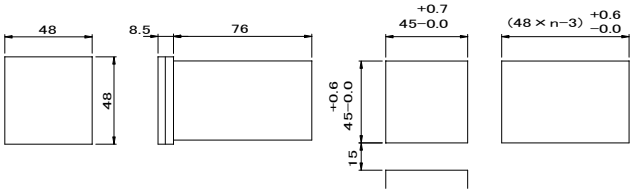

ＮＲ２

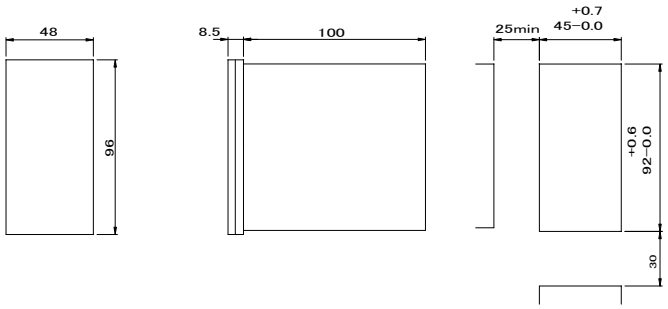

ＮＲ７

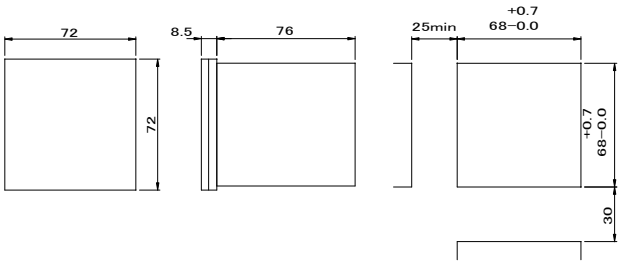

ＮＲ９

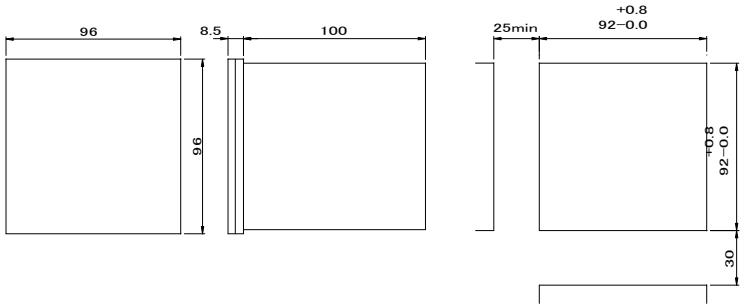

接続図

48角

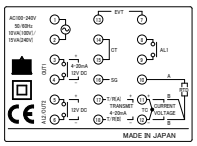

72角

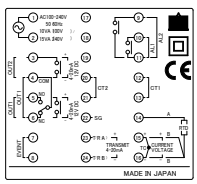
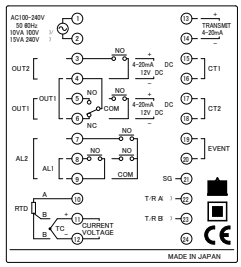
48×96角及び96角